ŘEZ A-A´

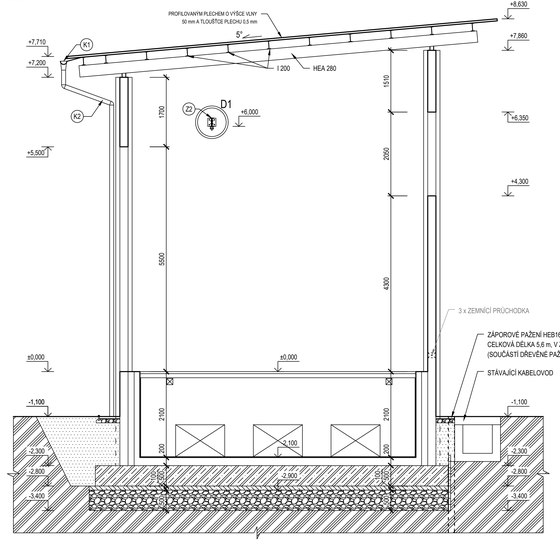

DETAIL D1 KOTVENÍ NOSNÍKU Z2 DO STĚNY M 1:20

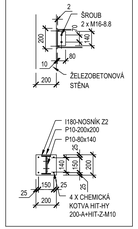

ŘEZ B-B´

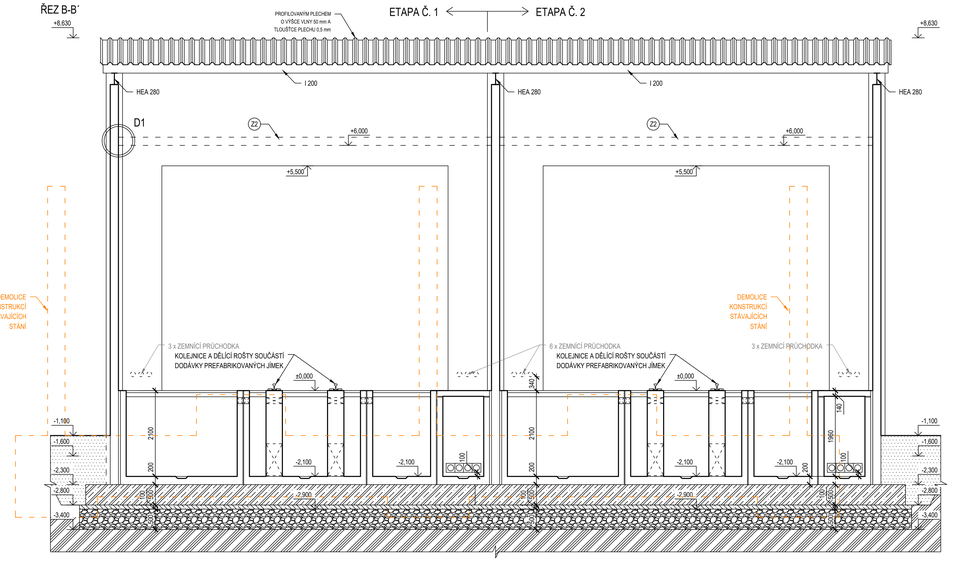

LEGENDA MATERIÁLŮ:

- PREFABRIKOVANÝ DÍLEC Z ŽELEZOVÉHO BETONU SCC35/67 – XF1 – F4 , VÝZTUŽ B 500 B
- PODKLADNÍ BETON C 12/16
- ZÁKLADOVÉ KONSTRUKCE (ZÁKL. DESKA, ZÁKLADOVÁ PATKA) Z ŽELEZOVÉHO BETONU C 20/25 XC2, VÝZTUŽ B500B
- HUTNĚNÝ ZÁSYP / OBSYP ZEMINOU
- HUTNĚNÝ ŠTĚRKOPÍSKOVÝ PODSYP FR. 16/8
- HUTNĚNÝ ŠTĚRKOPÍSKOVÝ PODSYP FR. 64/32
- ROSTLÝ TERÉN

POZNÁMKA:

TRANSFORMÁTOROVÁ STÁNÍ BUDOU VYBAVENA VNITŘNÍM ZÁCHYTNÝM SYSTÉMEM Z DŮVODU ZAJIŠTĚNÍ BEZPEČNOSTI PRÁCE PŘI ÚDRŽBĚ TRANSFORMÁTORU.

SOUČÁSTÍ STAVEBNÍ DODÁVKY BUDOU DÁLE MOBILNÍ SCHŮDKY - SPECIFIKACE VIZ VÝPIS PRVKŮ.

ZÁKLADEM PRO NOSNÉ PROFILY TRANSFORMÁTORU JSOU ŽELEZOBETONOVÉ PRAHY, NA KTERÝCH JE PŘIPEVNĚNA DRÁŽNÍ KOLEJNICE S 49. V ČELE ZÁKLADOVÝCH JÍMEK ,SOU OSAZENY NEREZOVÉ DESTIČKY PRO UKOTVENÍ NOSNÝCH PROFILŮ. V ZESÍLENÝCH ZADNÍCH STĚNÁCH JÍMEK ,SOU UMÍSTĚNA POUZDRA KLADEK PRO NATAŽENÍ TRANSFORMÁTORU. NOSNÉ PRAHY PRO TRANSFORMÁTOR JSOU VYROBENY ZE ŽELEZOBETONU O ŠÍŘCE 400 MM. JSOU UKOTVENY DO ZESÍLENÝCH STĚN A DNA JÍMEK.

ZÁCHYTNÉ VANY JSOU PROSTOROVÝ ODLITEK ZE ŽELEZOBETONU, KTERÝ JE VYRÁBĚN METODOU ZVONOVÉHO LITÍ JAKO JEDEN BEZESPARÝ NEPROPUSTNÝ CELEK. UVNITŘ JSOU VANY OPATŘENY OLEJIVZDORNÝM TROJNÁSOBNÝM NÁTĚREM.

VNITŘNÍ POVRCH VŠECH BETONOVÝCH DÍLCŮ OPATŘEN OMYVATELNÝM NÁTĚREM.

HLAVNÍ NOSNÉ KONSTRUKCE, PŘEVÁŽNĚ KONSTRUKCE ZÁKLADOVÉ, JSOU DIMENZOVÁNY PRO HMOTNOST UMÍSTOVANÉHO TRAKČNÍHO TRANSFORMÁTORU 36,7 TUN, A TO VČETNĚ OLEJOVÉHO MĚDIA. POKUD BUDE HMOTNOST UMÍSTOVANÉ TECHNOLOGIE PŘESAHOVAT HMOTNOST UVAŽOVANOU VE STATICKÉM VÝPOČTU, MUSÍ BÝT TATO INFORMACE SDĚLENA PROJEKTANTOVI PROJEKTOVÉ DOKUMENTACE, KTERÝ VYPRACUJE JEJÍ ZMĚNU. V PŘÍPADĚ, ŽE PROJEKTANT INFORMOVÁN NEBUDE A HMOTNOST TECHNOLOGIE PŘESTO PŘEKROČÍ PROJEKTEM JASNĚ DEFINOVANOU HODNOTU, NEMŮŽE ZA REALIZOVANÉ STAVEBNÍ DÍLO AUTOR TÉTO DOKUMENTACE PŘEVZÍT JAKOUKOLI ODPOVĚDNOST.

LEGENDA ČAR

- - - DEMOLICE KONSTRUKCÍ STÁVAJÍCÍCH STĚN

SCHÉMA PAŽENÍ:

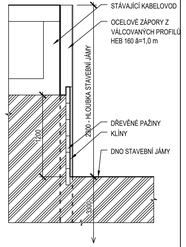

±0,000 = 274,520 m. n. m. Bpv

REVIZE Č.	DATUM	ZMĚNA	ČÍSLO SOUPRAVY:

SUDOP BRNO

SUDOP BRNO, spol. s r.o.
Kounicova 26
611 36 Brno

OBJEDNAVATEL: Správa železnic, státní organizace, Dlážděná 1003/7, 110 00 Praha 1 Stavební správa východ (organizační jednotka)		tel. : +420 972 625 804 E-mail: sustop@sudop-brno.cz	
PROFESNÍ SKUPINA: 31 Pozemní stavby		GENERÁLNÍ ŘEDITEL: Ing. Kamil Chmela	
ODPOVĚDNÝ PROJ. ZAKÁZKY Ing. Jan Zdřecký	ODPOVĚDNÝ PROJ. PS, SO Ing. Michal Malý	NAVRHL, VYPRACOVAL Ing. Michal Malý	KONTROLOVAL Ec. David Zelený
KRAJ: Jihomoravský/Vysočina	POVĚŘENÝ OÚ: Třebíč – Golčův Jeníkov	STUPEŇ: DUSP+PDPS	

ZVÝŠENÍ TRAKČNÍHO VÝKONU TNS ČEBÍN
SO 01-15-04 - TNS Čebín, stání trakčních transformátorů
Část A - Architektonicko - stavební řešení

ZAK. ČÍSLO: 20047–01–1020	ARCH. ČÍSLO: 3020340017		
MĚŘÍTKO: 1 : 50	DOPL. FORMÁT: 6 x A4		
DATUM: 10/2020			
Řezy objektem	ČÁST DOKUM.: D.2.2.4	PŘÍLOHA: 07	